ประกาศมหาวิทยาลัยสงขลานครินทร์ คณะวิศวกรรมศาสตร์

เรื่อง ประกวดราคาจ้างก่อสร้างปรับปรุงหลังคาอาคารเรียนและปฏิบัติการรวม (ตึกหุ่นยนต์) ด้วยวิธีประกวดราคาอิเล็กทรอนิกส์ (e-bidding)

มหาวิทยาลัยสงขลานครินทร์ คณะวิศวกรรมศาสตร์ มีความประสงค์จะ ประกวดราคาจ้างก่อสร้างปรับปรุงหลังคาอาคารเรียนและปฏิบัติการรวม (ตึกหุ่นยนต์) ด้วยวิธีประกวดราคาอิเล็กทรอนิกส์ (e-bidding) ราคากลางของงานก่อสร้างในการประกวดราคาครั้งนี้เป็นเงินทั้งสิ้น ๖๔๐,๒๒๐.๗๑ บาท (หกแสนสี่หมื่นสองร้อยยี่สิบบาทเจ็ดสิบเอ็ดสตางค์)

ผู้ยื่นข้อเสนอจะต้องมีคุณสมบัติ ดังต่อไปนี้

๑. มีความสามารถตามกฎหมาย

๒. ไม่เป็นบุคคลล้มละลาย

๓. ไม่อยู่ระหว่างเลิกกิจการ

๔. ไม่เป็นบุคคลซึ่งอยู่ระหว่างถูกระงับการยื่นข้อเสนอหรือทำสัญญากับหน่วยงานของรัฐไว้ชั่วคราวเนื่องจากเป็นผู้ที่ไม่ผ่านเกณฑ์การประเมินผลการปฏิบัติงานของผู้ประกอบการตามระเบียบที่รัฐมนตรีว่าการกระทรวงการคลังกำหนดตามที่ประกาศเผยแพร่ในระบบเครือข่ายสารสนเทศของกรมบัญชีกลาง

๕. ไม่เป็นบุคคลซึ่งถูกระบุชื่อไว้ในบัญชีรายชื่อผู้ทิ้งงานและได้แจ้งเวียนชื่อให้เป็นผู้ทิ้งงานของหน่วยงานของรัฐในระบบเครือข่ายสารสนเทศของกรมบัญชีกลาง ซึ่งรวมถึงนิติบุคคลที่ผู้ทิ้งงานเป็นหุ้นส่วนผู้จัดการ กรรมการผู้จัดการ ผู้บริหาร ผู้มีอำนาจในการดำเนินงานในกิจการของนิติบุคคลนั้นด้วย

๖. มีคุณสมบัติและไม่มีลักษณะต้องห้ามตามที่คณะกรรมการนโยบายการจัดซื้อจัดจ้างและการบริหารพัสดุภาครัฐกำหนดในราชกิจจานุเบกษา

๗. เป็นนิติบุคคลผู้มีอาชีพรับจ้างงานที่ประกวดราคาอิเล็กทรอนิกส์ดังกล่าว

๘. ไม่เป็นผู้มีผลประโยชน์ร่วมกันกับผู้ยื่นข้อเสนอราคารายอื่นที่เข้ายื่นข้อเสนอให้แก่มหาวิทยาลัยสงขลานครินทร์ คณะวิศวกรรมศาสตร์ ณ วันประกาศประกวดราคาอิเล็กทรอนิกส์ หรือไม่เป็นผู้กระทำการอันเป็นการขัดขวางการแข่งขันราคาอย่างเป็นธรรม ในการประกวดราคาอิเล็กทรอนิกส์ครั้งนี้

๙. ไม่เป็นผู้ได้รับเอกสิทธิ์หรือความคุ้มกัน ซึ่งอาจปฏิเสธไม่ยอมขึ้นศาลไทย เว้นแต่รัฐบาลของผู้ยื่นข้อเสนอได้มีคำสั่งให้สละเอกสิทธิ์และความคุ้มกันเช่นว่านั้น

๑๐. ผู้ยื่นข้อเสนอต้องมีผลงานก่อสร้างประเภทเดียวกันกับงานที่ประกวดราคาจ้างก่อสร้างในวงเงินไม่น้อยกว่า ๓๐๐,๐๐๐.๐๐ บาท (สามแสนบาทถ้วน) และเป็นผลงานที่เป็นคู่สัญญาโดยตรงกับหน่วยงานของรัฐ หรือหน่วยงานเอกชนที่มหาวิทยาลัยสงขลานครินทร์ คณะวิศวกรรมศาสตร์เชื่อถือ

๑๑. ผู้ยื่นข้อเสนอที่ยื่นข้อเสนอในรูปแบบของ "กิจการร่วมค้า" ต้องมีคุณสมบัติ ดังนี้

กรณีที่ข้อตกลงฯ กำหนดให้ผู้เข้าร่วมค้ารายใดรายหนึ่งเป็นผู้เข้าร่วมค้าหลัก ข้อตกลงฯ จะต้องมี

การกำหนดสัดส่วนหน้าที่ และความรับผิดชอบในปริมาณงาน สิ่งของ หรือมูลค่าตามสัญญาของผู้เข้าร่วมค้าหลักมากกว่าผู้เข้าร่วมค้ารายอื่นทุกราย

กรณีที่ข้อตกลงฯ กำหนดให้ผู้เข้าร่วมค้ารายใดรายหนึ่งเป็นผู้เข้าร่วมค้าหลัก กิจการร่วมค้านั้นต้องใช้ผลงานของผู้เข้าร่วมค้าหลักรายเดียวเป็นผลงานของกิจการร่วมค้าที่ยื่นข้อเสนอ

สำหรับข้อตกลงฯ ที่ไม่ได้กำหนดให้ผู้เข้าร่วมค้ารายใดเป็นผู้เข้าร่วมค้าหลัก ผู้เข้าร่วมค้าทุกรายจะต้องมีคุณสมบัติครบถ้วนตามเงื่อนไขที่กำหนดไว้ในเอกสารเชิญชวน

๑๒. ผู้ยื่นข้อเสนอต้องลงทะเบียนในระบบจัดซื้อจัดจ้างภาครัฐด้วยอิเล็กทรอนิกส์ (Electronic Government Procurement : e - GP) ของกรมบัญชีกลาง

ผู้ยื่นข้อเสนอต้องยื่นข้อเสนอและเสนอราคาทางระบบจัดซื้อจัดจ้างภาครัฐด้วยอิเล็กทรอนิกส์ ในวันที่ ๑ กันยายน ๒๕๖๕ ระหว่างเวลา ๐๘.๓๐ น. ถึง ๑๖.๓๐ น.

ผู้สนใจสามารถขอรับเอกสารประกวดราคาอิเล็กทรอนิกส์ โดยดาวน์โหลดเอกสารผ่านทางระบบจัดซื้อจัดจ้างภาครัฐด้วยอิเล็กทรอนิกส์ตั้งแต่วันที่ประกาศจนถึงก่อนวันเสนอราคา

ผู้สนใจสามารถดูรายละเอียดได้ที่เว็บไซต์ www.eng.psu.ac.th (เมนู ข่าวจัดซื้อจัดจ้าง) หรือ www.gprocurement.go.th หรือสอบถามทางโทรศัพท์หมายเลข ๐๗๔-๒๘๗๐๗๒ ในวันและเวลาราชการ

ผู้สนใจต้องการทราบรายละเอียดเพิ่มเติมเกี่ยวกับรายละเอียดและขอบเขตของงาน โปรดสอบถามมายังมหาวิทยาลัยสงขลานครินทร์ คณะวิศวกรรมศาสตร์ ผ่านทางอีเมล์ mvanunya@eng.psu.ac.th หรือช่องทางตามที่กรมบัญชีกลางกำหนดภายในวันที่ ๒๕ สิงหาคม ๒๕๖๕ โดยมหาวิทยาลัยสงขลานครินทร์ คณะวิศวกรรมศาสตร์จะชี้แจงรายละเอียดดังกล่าวผ่านทางเว็บไซต์ www.eng.psu.ac.th (เมนู ข่าวจัดซื้อจัดจ้าง) และ www.gprocurement.go.th ในวันที่ ๒๖ สิงหาคม ๒๕๖๕

ประกาศ ณ วันที่ ๒๓ สิงหาคม พ.ศ. ๒๕๖๕

(ผู้ช่วยศาสตราจารย์ดร.นิคม สุวรรณวร)

คณบดีคณะวิศวกรรมศาสตร์

หมายเหตุ ผู้ประกอบการสามารถจัดเตรียมเอกสารประกอบการเสนอราคา (เอกสารส่วนที่ ๑ และเอกสารส่วนที่ ๒) ในระบบ e-GP ได้ตั้งแต่วันที่ขอรับเอกสารจนถึงวันเสนอราคา

เอกสารประกวดราคาจ้างก่อสร้างด้วยการประกวดราคาอิเล็กทรอนิกส์ (e-bidding)

เลขที่ ๘/๒๕๖๖

การจ้างก่อสร้างปรับปรุงหลังคาอาคารเรียนและปฏิบัติการรวม (ตึกหุ่นยนต์)

ตามประกาศ มหาวิทยาลัยสงขลานครินทร์ คณะวิศวกรรมศาสตร์

ลงวันที่ ๒๓ สิงหาคม ๒๕๖๕

มหาวิทยาลัยสงขลานครินทร์ คณะวิศวกรรมศาสตร์ ซึ่งต่อไปนี้เรียกว่า "กรม" มีความประสงค์จะประกวดราคาจ้างก่อสร้าง ปรับปรุงหลังคาอาคารเรียนและปฏิบัติการรวม (ตึกหุ่นยนต์) ณ คณะวิศวกรรมศาสตร์ ด้วยวิธีประกวดราคาอิเล็กทรอนิกส์ (e-bidding) โดยมีข้อแนะนำและข้อกำหนดดังต่อไปนี้

๑. เอกสารแนบท้ายเอกสารประกวดราคาอิเล็กทรอนิกส์

๑.๑ แบบรูปและรายการละเอียด

๑.๒ แบบใบเสนอราคาที่กำหนดไว้ในระบบจัดซื้อจัดจ้างภาครัฐด้วยอิเล็กทรอนิกส์

๑.๓ สัญญาจ้างก่อสร้าง

๑.๔ แบบหนังสือค้ำประกัน

(๑) หลักประกันสัญญา

๑.๕ สูตรการปรับราคา

๑.๖ บทนิยาม

(๑) ผู้ที่มีผลประโยชน์ร่วมกัน

(๒) การขัดขวางการแข่งขันอย่างเป็นธรรม

๑.๗ แบบบัญชีเอกสารที่กำหนดไว้ในระบบจัดซื้อจัดจ้างภาครัฐด้วยอิเล็กทรอนิกส์

(๑) บัญชีเอกสารส่วนที่ ๑

(๒) บัญชีเอกสารส่วนที่ ๒

๑.๘ แผนการใช้พัสดุที่ผลิตภายในประเทศและแผนการใช้เหล็กที่ผลิตภายในประเทศ

.....ฯลฯ.....

๒. คุณสมบัติของผู้ยื่นข้อเสนอ

๒.๑ มีความสามารถตามกฎหมาย

๒.๒ ไม่เป็นบุคคลล้มละลาย

๒.๓ ไม่อยู่ระหว่างเลิกกิจการ

๒.๔ ไม่เป็นบุคคลซึ่งอยู่ระหว่างถูกระงับการยื่นข้อเสนอหรือทำสัญญากับหน่วยงานของรัฐไว้ชั่วคราว เนื่องจากเป็นผู้ที่ไม่ผ่านเกณฑ์การประเมินผลการปฏิบัติงานของผู้ประกอบการตามระเบียบที่รัฐมนตรีว่าการกระทรวงการคลังกำหนดตามที่ประกาศเผยแพร่ในระบบเครือข่ายสารสนเทศของกรมบัญชีกลาง

๒.๕ ไม่เป็นบุคคลซึ่งถูกระบุชื่อไว้ในบัญชีรายชื่อผู้ทิ้งงานและได้แจ้งเวียนชื่อให้เป็นผู้ทิ้งงาน

ของหน่วยงานของรัฐในระบบเครือข่ายสารสนเทศของกรมบัญชีกลาง ซึ่งรวมถึงนิติบุคคลที่ผู้ทิ้งงานเป็นหุ้นส่วนผู้จัดการ กรรมการผู้จัดการ ผู้บริหาร ผู้มีอำนาจในการดำเนินงานในกิจการของนิติบุคคลนั้นด้วย

๒.๖ มีคุณสมบัติและไม่มีลักษณะต้องห้ามตามที่คณะกรรมการนโยบายการจัดซื้อจัดจ้างและการบริหารพัสดุภาครัฐกำหนดในราชกิจจานุเบกษา

๒.๗ เป็นนิติบุคคลผู้มีอาชีพรับจ้างงานที่ประกวดราคาอิเล็กทรอนิกส์ดังกล่าว

๒.๘ ไม่เป็นผู้มีผลประโยชน์ร่วมกันกับผู้ยื่นข้อเสนอรายอื่นที่เข้ายื่นข้อเสนอให้แก่ กรม ณ วันประกาศประกวดราคาอิเล็กทรอนิกส์ หรือไม่เป็นผู้กระทำการอันเป็นการขัดขวางการแข่งขันอย่างเป็นธรรม ในการประกวดราคาอิเล็กทรอนิกส์ครั้งนี้

๒.๙ ไม่เป็นผู้ได้รับเอกสิทธิ์หรือความคุ้มกัน ซึ่งอาจปฏิเสธไม่ยอมขึ้นศาลไทย เว้นแต่รัฐบาลของผู้ยื่นข้อเสนอได้มีคำสั่งให้สละเอกสิทธิ์และความคุ้มกันเช่นว่านั้น

๒.๑๐ ผู้ยื่นข้อเสนอต้องมีผลงานก่อสร้างประเภทเดียวกันกับงานที่ประกวดราคาจ้างก่อสร้างในวงเงินไม่น้อยกว่า ๓๐๐,๐๐๐.๐๐ บาท (สามแสนบาทถ้วน) และเป็นผลงานที่เป็นคู่สัญญาโดยตรงกับหน่วยงานของรัฐ หรือหน่วยงานเอกชนที่กรมเชื่อถือ

๒.๑๑ ผู้ยื่นข้อเสนอที่ยื่นข้อเสนอในรูปแบบของ "กิจการร่วมค้า" ต้องมีคุณสมบัติ ดังนี้

กรณีที่ข้อตกลงฯ กำหนดให้ผู้เข้าร่วมค้ารายใดรายหนึ่งเป็นผู้เข้าร่วมค้าหลัก ข้อตกลงฯ จะต้องมีการกำหนดสัดส่วนหน้าที่ และความรับผิดชอบในปริมาณงาน สิ่งของ หรือมูลค่าตามสัญญาของผู้เข้าร่วมค้าหลักมากกว่าผู้เข้าร่วมค้ารายอื่นทุกราย

กรณีที่ข้อตกลงฯ กำหนดให้ผู้เข้าร่วมค้ารายใดรายหนึ่งเป็นผู้เข้าร่วมค้าหลัก กิจการร่วมค้านั้นต้องใช้ผลงานของผู้เข้าร่วมค้าหลักรายเดียวเป็นผลงานของกิจการร่วมค้าที่ยื่นข้อเสนอ

สำหรับข้อตกลงฯ ที่ไม่ได้กำหนดให้ผู้เข้าร่วมค้ารายใดเป็นผู้เข้าร่วมค้าหลัก ผู้เข้าร่วมค้าทุกรายจะต้องมีคุณสมบัติครบถ้วนตามเงื่อนไขที่กำหนดไว้ในเอกสารเชิญชวน

๒.๑๒ ผู้ยื่นข้อเสนอต้องลงทะเบียนในระบบจัดซื้อจัดจ้างภาครัฐด้วยอิเล็กทรอนิกส์ (Electronic Government Procurement : e - GP) ของกรมบัญชีกลาง

๓. หลักฐานการยื่นข้อเสนอ

ผู้ยื่นข้อเสนอจะต้องเสนอเอกสารหลักฐานยื่นมาพร้อมกับการเสนอราคาทางระบบจัดซื้อจัดจ้างภาครัฐด้วยอิเล็กทรอนิกส์ โดยแยกเป็น ๒ ส่วน คือ

๓.๑ ส่วนที่ ๑ อย่างน้อยต้องมีเอกสารดังต่อไปนี้

(๑) ในกรณีผู้ยื่นข้อเสนอเป็นนิติบุคคล

(ก) ห้างหุ้นส่วนสามัญหรือห้างหุ้นส่วนจำกัด ให้ยื่นสำเนาหนังสือรับรองการจดทะเบียนนิติบุคคล บัญชีรายชื่อหุ้นส่วนผู้จัดการ ผู้มีอำนาจควบคุม (ถ้ามี) พร้อมทั้งรับรองสำเนาถูกต้อง

(ข) บริษัทจำกัดหรือบริษัทมหาชนจำกัด ให้ยื่นสำเนาหนังสือรับรองการจดทะเบียนนิติบุคคล หนังสือบริคณห์สนธิ บัญชีรายชื่อกรรมการผู้จัดการ ผู้มีอำนาจควบคุม (ถ้ามี) และบัญชีผู้ถือหุ้นรายใหญ่ (ถ้ามี) พร้อมทั้งรับรองสำเนาถูกต้อง

(๒) ในกรณีผู้ยื่นข้อเสนอเป็นบุคคลธรรมดาหรือคณะบุคคลที่มิใช่นิติบุคคล ให้ยื่นสำเนาบัตรประจำตัวประชาชนของผู้นั้น สำเนาข้อตกลงที่แสดงถึงการเข้าเป็นหุ้นส่วน (ถ้ามี) สำเนาบัตรประจำตัว

ประชาชนของผู้เป็นหุ้นส่วน หรือสำเนาหนังสือเดินทางของผู้เป็นหุ้นส่วนที่มิได้ถือสัญชาติไทย พร้อมทั้งรับรองสำเนาถูกต้อง

(๓) ในกรณีผู้ยื่นข้อเสนอเป็นผู้ยื่นข้อเสนอร่วมกันในฐานะเป็นผู้ร่วมค้า ให้ยื่นสำเนาสัญญาของการเข้าร่วมค้า และเอกสารตามที่ระบุไว้ใน (๑) หรือ (๒) ของผู้ร่วมค้า แล้วแต่กรณี

(๔) เอกสารเพิ่มเติมอื่นๆ

(๔.๑) สำเนาใบทะเบียนพาณิชย์

(๔.๒) สำเนาใบทะเบียนภาษีมูลค่าเพิ่ม

(๔.๓) สำเนาบัตรประชาชน

(๕) บัญชีเอกสารส่วนที่ ๑ ทั้งหมดที่ได้ยื่นพร้อมกับการเสนอราคาทางระบบจัดซื้อจัดจ้างภาครัฐด้วยอิเล็กทรอนิกส์ ตามแบบในข้อ ๑.๗ (๑) โดยไม่ต้องแนบในรูปแบบ PDF File (Portable Document Format)

ทั้งนี้ เมื่อผู้ยื่นข้อเสนอดำเนินการแนบไฟล์เอกสารตามบัญชีเอกสารส่วนที่ ๑ ครบถ้วน ถูกต้องแล้ว ระบบจัดซื้อจัดจ้างภาครัฐด้วยอิเล็กทรอนิกส์จะสร้างบัญชีเอกสารส่วนที่ ๑ ตามแบบในข้อ ๑.๗ (๑) ให้โดยผู้ยื่นข้อเสนอไม่ต้องแนบบัญชีเอกสารส่วนที่ ๑ ดังกล่าวในรูปแบบ PDF File (Portable Document Format)

๓.๒ ส่วนที่ ๒ อย่างน้อยต้องมีเอกสารดังต่อไปนี้

(๑) ในกรณีที่ผู้ยื่นข้อเสนอมอบอำนาจให้บุคคลอื่นกระทำการแทนให้แนบหนังสือมอบอำนาจซึ่งติดอากรแสตมป์ตามกฎหมาย โดยมีหลักฐานแสดงตัวตนของผู้มอบอำนาจและผู้รับมอบอำนาจ ทั้งนี้หากผู้รับมอบอำนาจเป็นบุคคลธรรมดาต้องเป็นผู้ที่บรรลุนิติภาวะตามกฎหมายแล้วเท่านั้น

(๒) สำเนาหนังสือรับรองผลงานก่อสร้างพร้อมทั้งรับรองสำเนาถูกต้อง

(๓) สำเนาใบขึ้นทะเบียนผู้ประกอบการวิสาหกิจขนาดกลางและขนาดย่อม (SMEs) (ถ้ามี)

(๔) บัญชีเอกสารส่วนที่ ๒ ทั้งหมดที่ได้ยื่นพร้อมกับการเสนอราคาทางระบบจัดซื้อจัดจ้างภาครัฐด้วยอิเล็กทรอนิกส์ตามแบบในข้อ ๑.๗ (๒) โดยไม่ต้องแนบในรูปแบบ PDF File (Portable Document Format)

ทั้งนี้ เมื่อผู้ยื่นข้อเสนอดำเนินการแนบไฟล์เอกสารตามบัญชีเอกสารส่วนที่ ๒ ครบถ้วนถูกต้องแล้ว ระบบจัดซื้อจัดจ้างภาครัฐด้วยอิเล็กทรอนิกส์จะสร้างบัญชีเอกสารส่วนที่ ๒ ตามแบบในข้อ ๑.๗ (๒) ให้โดยผู้ยื่นข้อเสนอไม่ต้องแนบบัญชีเอกสารส่วนที่ ๒ ดังกล่าวในรูปแบบ PDF File (Portable Document Format)

๔. การเสนอราคา

๔.๑ ผู้ยื่นข้อเสนอต้องยื่นข้อเสนอ และเสนอราคาทางระบบจัดซื้อจัดจ้างภาครัฐด้วยอิเล็กทรอนิกส์ตามที่กำหนดไว้ในเอกสารประกวดราคาอิเล็กทรอนิกส์นี้ โดยไม่มีเงื่อนไขใดๆ ทั้งสิ้น และจะต้องกรอกข้อความให้ถูกต้องครบถ้วน พร้อมทั้งหลักฐานแสดงตัวตนและทำการยืนยันตัวตนของผู้ยื่นข้อเสนอโดยไม่ต้องแนบใบเสนอราคาในรูปแบบ PDF File (Portable Document Format)

๔.๒ ให้ผู้ยื่นข้อเสนอกรอกรายละเอียดการเสนอราคาในใบเสนอราคาตามแบบเอกสารประกวดราคาจ้างก่อสร้างด้วยวิธีประกวดราคาอิเล็กทรอนิกส์ (e-bidding) ข้อ ๑.๒ ให้ครบถ้วนโดยไม่ต้องยื่นใบแจ้งปริมาณงานและราคา และใบบัญชีรายการก่อสร้างในรูปแบบ PDF File (Portable Document Format)

ในการเสนอราคาให้เสนอราคาเป็นเงินบาทและเสนอราคาได้เพียงครั้งเดียวและราคา

เดียว โดยเสนอราคารวม หรือราคาต่อหน่วย หรือราคาต่อรายการ ตามเงื่อนไขที่ระบุไว้ท้ายใบเสนอราคาให้ถูกต้อง ทั้งนี้ ราคารวมที่เสนอจะต้องตรงกันทั้งตัวเลขและตัวหนังสือ ถ้าตัวเลขและตัวหนังสือไม่ตรงกัน ให้ถือตัวหนังสือเป็นสำคัญ โดยคิดราคารวมทั้งสิ้นซึ่งรวมค่าภาษีมูลค่าเพิ่ม ภาษีอากรอื่น และค่าใช้จ่ายทั้งปวงไว้แล้ว

ราคาที่เสนอจะต้องเสนอกำหนดยืนราคาไม่น้อยกว่า ๖๐ วัน ตั้งแต่วันเสนอราคาโดยภายในกำหนดยืนราคา ผู้ยื่นข้อเสนอต้องรับผิดชอบราคาที่ตนได้เสนอไว้และจะถอนการเสนอราคามิได้

๔.๓ ผู้ยื่นข้อเสนอจะต้องเสนอกำหนดเวลาดำเนินการก่อสร้างแล้วเสร็จไม่เกิน ๖๐ วัน นับถัดจากวันลงนามในสัญญาจ้างหรือจากวันที่ได้รับหนังสือแจ้งจาก กรม ให้เริ่มทำงาน

๔.๔ ก่อนเสนอราคา ผู้ยื่นข้อเสนอควรตรวจดูร่างสัญญา แบบรูป และรายการละเอียด ฯลฯ ให้ถี่ถ้วนและเข้าใจเอกสารประกวดราคาจ้างอิเล็กทรอนิกส์ทั้งหมดเสียก่อนที่จะตกลงยื่นข้อเสนอตามเงื่อนไขในเอกสารประกวดราคาจ้างอิเล็กทรอนิกส์

๔.๕ ผู้ยื่นข้อเสนอจะต้องยื่นข้อเสนอและเสนอราคาทางระบบจัดซื้อจัดจ้างภาครัฐด้วยอิเล็กทรอนิกส์ในวันที่ ๑ กันยายน ๒๕๖๕ ระหว่างเวลา ๐๘.๓๐ น. ถึง ๑๖.๓๐ น. และเวลาในการเสนอราคาให้ถือตามเวลาของระบบจัดซื้อจัดจ้างภาครัฐด้วยอิเล็กทรอนิกส์เป็นเกณฑ์

เมื่อพ้นกำหนดเวลายื่นข้อเสนอและเสนอราคาแล้ว จะไม่รับเอกสารการยื่นข้อเสนอและเสนอราคาใดๆ โดยเด็ดขาด

๔.๖ ผู้ยื่นข้อเสนอต้องจัดทำเอกสารสำหรับใช้ในการเสนอราคาในรูปแบบไฟล์เอกสารประเภท PDF File (Portable Document Format) โดยผู้ยื่นข้อเสนอต้องเป็นผู้รับผิดชอบตรวจสอบความครบถ้วนถูกต้อง และชัดเจนของเอกสาร PDF File ก่อนที่จะยืนยันการเสนอราคา แล้วจึงส่งข้อมูล (Upload) เพื่อเป็นการเสนอราคาให้แก่กรม ผ่านทางระบบจัดซื้อจัดจ้างภาครัฐด้วยอิเล็กทรอนิกส์

๔.๗ คณะกรรมการพิจารณาผลการประกวดราคาอิเล็กทรอนิกส์จะดำเนินการตรวจสอบคุณสมบัติของผู้ยื่นข้อเสนอแต่ละรายว่า เป็นผู้ยื่นข้อเสนอที่มีผลประโยชน์ร่วมกันกับผู้ยื่นข้อเสนอรายอื่นตามข้อ ๑.๖ (๑) หรือไม่ หากปรากฏว่าผู้ยื่นข้อเสนอรายใดเป็นผู้ยื่นข้อเสนอที่มีผลประโยชน์ร่วมกันกับผู้ยื่นข้อเสนอรายอื่น คณะกรรมการฯ จะตัดรายชื่อผู้ยื่นข้อเสนอราคาที่มีผลประโยชน์ร่วมกันนั้นออกจากการเป็นผู้ยื่นข้อเสนอ

หากปรากฏต่อคณะกรรมการพิจารณาผลการประกวดราคาอิเล็กทรอนิกส์ว่า ก่อนหรือในขณะที่มีการพิจารณาข้อเสนอ มีผู้ยื่นข้อเสนอรายใดกระทำการอันเป็นการขัดขวางการแข่งขันอย่างเป็นธรรมตามข้อ ๑.๖ (๒) และคณะกรรมการฯ เชื่อว่ามีการกระทำอันเป็นการขัดขวางการแข่งขันอย่างเป็นธรรม คณะกรรมการฯ จะตัดรายชื่อผู้ยื่นข้อเสนอรายนั้นออกจากการเป็นผู้ยื่นข้อเสนอ และกรม จะพิจารณาลงโทษผู้ยื่นข้อเสนอดังกล่าวเป็นผู้ทิ้งงาน เว้นแต่ กรม จะพิจารณาเห็นว่าผู้ยื่นข้อเสนอรายนั้น มิใช่เป็นผู้ริเริ่มให้มีการกระทำดังกล่าวและได้ให้ความร่วมมือเป็นประโยชน์ต่อการพิจารณาของกรม

๔.๘ ผู้ยื่นข้อเสนอจะต้องปฏิบัติ ดังนี้

(๑) ปฏิบัติตามเงื่อนไขที่ระบุไว้ในเอกสารประกวดราคาอิเล็กทรอนิกส์

(๒) ราคาที่เสนอจะต้องเป็นราคาที่รวมภาษีมูลค่าเพิ่ม และภาษีอื่นๆ (ถ้ามี) รวมค่าใช้จ่ายทั้งปวงไว้ด้วยแล้ว

(๓) ผู้ยื่นข้อเสนอจะต้องลงทะเบียนเพื่อเข้าสู่กระบวนการเสนอราคา ตามวัน เวลา ที่กำหนด

(๔) ผู้ยื่นข้อเสนอจะถอนการเสนอราคาที่เสนอแล้วไม่ได้

(๕) ผู้ยื่นข้อเสนอต้องศึกษาและทำความเข้าใจในระบบและวิธีการเสนอราคาด้วยวิธีประกวดราคาอิเล็กทรอนิกส์ ของกรมบัญชีกลางที่แสดงไว้ในเว็บไซต์ www.gprocurement.go.th

๔.๙ ผู้ยื่นข้อเสนอที่เป็นผู้ชนะการเสนอราคาต้องจัดทำแผนการใช้พัสดุที่ผลิตภายในประเทศและแผนการใช้เหล็กที่ผลิตภายในประเทศ โดยยื่นให้หน่วยงานของรัฐภายใน ๖๐ วัน นับถัดจากวันลงนามในสัญญา

๕. หลักเกณฑ์และสิทธิในการพิจารณา

๕.๑ การพิจารณาผลการยื่นข้อเสนอประกวดราคาอิเล็กทรอนิกส์ครั้งนี้ กรมจะพิจารณาตัดสินโดยใช้หลักเกณฑ์ ราคา

๕.๒ การพิจารณาผู้ชนะการยื่นข้อเสนอ

กรณีใช้หลักเกณฑ์ราคาในการพิจารณาผู้ชนะการยื่นข้อเสนอ กรม จะพิจารณาจากราคารวม

๕.๓ หากผู้ยื่นข้อเสนอรายใดมีคุณสมบัติไม่ถูกต้องตามข้อ ๒ หรือยื่นหลักฐานการยื่นข้อเสนอไม่ถูกต้อง หรือไม่ครบถ้วนตามข้อ ๓ หรือยื่นข้อเสนอไม่ถูกต้องตามข้อ ๔ แล้ว คณะกรรมการพิจารณาผล การประกวดราคาอิเล็กทรอนิกส์จะไม่รับพิจารณาข้อเสนอของผู้ยื่นข้อเสนอรายนั้น เว้นแต่ผู้ยื่นข้อเสนอรายใดเสนอเอกสารทางเทคนิคหรือรายละเอียดคุณลักษณะเฉพาะของพัสดุที่จะจ้างไม่ครบถ้วน หรือเสนอรายละเอียดแตกต่างไปจากเงื่อนไขที่กรมกำหนดไว้ในประกาศและเอกสารประกวดราคาอิเล็กทรอนิกส์ ในส่วนที่มิใช่สาระสำคัญและความแตกต่างนั้น ไม่มีผลทำให้เกิดการได้เปรียบเสียเปรียบต่อผู้ยื่นข้อเสนอรายอื่น หรือเป็นการผิดพลาดเล็กน้อย คณะกรรมการฯ อาจพิจารณาผ่อนปรนการตัดสิทธิผู้ยื่นข้อเสนอรายนั้น

๕.๔ กรมสงวนสิทธิ์ไม่พิจารณาข้อเสนอของผู้ยื่นข้อเสนอโดยไม่มีการผ่อนผัน ในกรณีดังต่อไปนี้

(๑) ไม่ปรากฏชื่อผู้ยื่นข้อเสนอรายนั้นในบัญชีรายชื่อผู้รับเอกสารประกวดราคาอิเล็กทรอนิกส์ทางระบบจัดซื้อจัดจ้างด้วยอิเล็กทรอนิกส์ หรือบัญชีรายชื่อผู้ซื้อเอกสารประกวดราคาอิเล็กทรอนิกส์ทางระบบจัดซื้อจัดจ้างด้วยอิเล็กทรอนิกส์ ของกรม

(๒) ไม่กรอกชื่อผู้ยื่นข้อเสนอในการเสนอราคาทางระบบจัดซื้อจัดจ้างด้วยอิเล็กทรอนิกส์

(๓) เสนอรายละเอียดแตกต่างไปจากเงื่อนไขที่กำหนดในเอกสารประกวดราคาอิเล็กทรอนิกส์ที่เป็นสาระสำคัญ หรือมีผลทำให้เกิดความได้เปรียบเสียเปรียบแก่ผู้ยื่นข้อเสนอรายอื่น

๕.๕ ในการตัดสินการประกวดราคาอิเล็กทรอนิกส์หรือในการทำสัญญา คณะกรรมการพิจารณาผลการประกวดราคาอิเล็กทรอนิกส์หรือกรม มีสิทธิให้ผู้ยื่นข้อเสนอชี้แจงข้อเท็จจริงเพิ่มเติมได้ กรมมีสิทธิที่จะไม่รับข้อเสนอ ไม่รับราคา หรือไม่ทำสัญญา หากข้อเท็จจริงดังกล่าวไม่เหมาะสมหรือไม่ถูกต้อง

๕.๖ กรมทรงไว้ซึ่งสิทธิที่จะไม่รับราคาต่ำสุด หรือราคาหนึ่งราคาใด หรือราคาที่เสนอทั้งหมดก็ได้ และอาจพิจารณาเลือกจ้างในจำนวน หรือขนาด หรือเฉพาะรายการหนึ่งรายการใด หรืออาจจะยกเลิก การประกวดราคาอิเล็กทรอนิกส์โดยไม่พิจารณาจัดจ้างเลยก็ได้ สุดแต่จะพิจารณา ทั้งนี้ เพื่อประโยชน์ของทางราชการเป็นสำคัญ และให้ถือว่าการตัดสินของกรมเป็นเด็ดขาดผู้ยื่นข้อเสนอจะเรียกร้องค่าใช้จ่าย หรือค่าเสียหายใดๆ มิได้ รวมทั้งกรมจะพิจารณายกเลิกการประกวดราคาอิเล็กทรอนิกส์และลงโทษผู้ยื่นข้อเสนอเป็นผู้ทิ้งงาน ไม่ว่าจะเป็นผู้ยื่นข้อเสนอที่ได้รับการคัดเลือกหรือไม่ก็ตาม หากมีเหตุที่เชื่อถือได้ว่ายื่นข้อเสนอกระทำการโดยไม่สุจริต เช่น การเสนอเอกสารอันเป็นเท็จ หรือใช้ชื่อบุคคลธรรมดา หรือนิติบุคคลอื่นมาเสนอราคาแทน เป็นต้น

ในกรณีที่ผู้ยื่นข้อเสนอรายที่เสนอราคาต่ำสุด เสนอราคาต่ำจนคาดหมายได้ว่าไม่อาจดำเนินงานตามเอกสารประกวดราคาอิเล็กทรอนิกส์ได้ คณะกรรมการพิจารณาผลการประกวดราคาอิเล็กทรอนิกส์หรือกรมจะให้ผู้ยื่นข้อเสนอนั้นชี้แจงและแสดงหลักฐานที่ทำให้เชื่อได้ว่าผู้ยื่นข้อเสนอสามารถดำเนินงานตามเอกสารประกวดราคาอิเล็กทรอนิกส์ให้เสร็จสมบูรณ์ หากคำชี้แจงไม่เป็นที่รับฟังได้ กรม มีสิทธิที่จะไม่รับข้อเสนอหรือไม่รับราคาของผู้ยื่นข้อเสนอรายนั้น ทั้งนี้ผู้ยื่นข้อเสนอดังกล่าวไม่มีสิทธิเรียกร้องค่าใช้จ่ายหรือค่าเสียหายใดๆ จากกรม

๕.๗ ก่อนลงนามในสัญญา กรม อาจประกาศยกเลิกการประกวดราคาอิเล็กทรอนิกส์ หากปรากฏว่ามีการกระทำที่เข้าลักษณะผู้ยื่นข้อเสนอที่ชนะการประกวดราคาหรือที่ได้รับการคัดเลือกมีผลประโยชน์ร่วมกัน หรือมีส่วนได้เสียกับผู้ยื่นข้อเสนอรายอื่น หรือขัดขวางการแข่งขันอย่างเป็นธรรม หรือสมยอมกันกับผู้ยื่นข้อเสนอรายอื่น หรือเจ้าหน้าที่ในการเสนอราคา หรือส่อว่ากระทำการทุจริตอื่นใดในการเสนอราคา

๕.๘ หากผู้ยื่นข้อเสนอซึ่งเป็นผู้ประกอบการ SMEs เสนอราคาสูงกว่าราคาต่ำสุดของผู้ยื่นข้อเสนอรายอื่นที่ไม่เกินร้อยละ ๑๐ ให้หน่วยงานของรัฐจัดซื้อจัดจ้างจากผู้ประกอบการ SMEs ดังกล่าว โดยจัดเรียงลำดับผู้ยื่นข้อเสนอซึ่งเป็นผู้ประกอบการ SMEs ซึ่งเสนอราคาสูงกว่าราคาต่ำสุดของผู้ยื่นข้อเสนอรายอื่นไม่เกินร้อยละ ๑๐ ที่จะเรียกมาทำสัญญาไม่เกิน ๓ ราย

ผู้ยื่นข้อเสนอที่เป็นกิจการร่วมค้าที่จะได้สิทธิตามวรรคหนึ่ง ผู้เข้าร่วมค้าทุกรายจะต้องเป็นผู้ประกอบการ SMEs

๕.๙ หากผู้ยื่นข้อเสนอซึ่งมิใช่ผู้ประกอบการ SMEs แต่เป็นบุคคลธรรมดาที่ถือสัญชาติไทยหรือนิติบุคคลที่จัดตั้งขึ้นตามกฎหมายไทยเสนอราคาสูงกว่าราคาต่ำสุดของผู้ยื่นข้อเสนอซึ่งเป็นบุคคลธรรมดาที่มิได้ถือสัญชาติไทยหรือนิติบุคคลที่จัดตั้งขึ้นตามกฎหมายของต่างประเทศไม่เกินร้อยละ ๓ ให้หน่วยงานของรัฐจัดซื้อหรือจัดจ้างจากผู้ยื่นข้อเสนอซึ่งเป็นบุคคลธรรมดาที่ถือสัญชาติไทยหรือนิติบุคคลที่จัดตั้งขึ้นตามกฎหมายไทยดังกล่าว

ผู้ยื่นข้อเสนอที่เป็นกิจการร่วมค้าที่จะได้สิทธิตามวรรคหนึ่ง ผู้เข้าร่วมค้าทุกรายจะต้องเป็นผู้ประกอบการที่เป็นบุคคลธรรมดาที่ถือสัญชาติไทยหรือนิติบุคคลที่จัดตั้งขึ้นตามกฎหมายไทย

๖. การทำสัญญาจ้างก่อสร้าง

ผู้ชนะการประกวดราคาอิเล็กทรอนิกส์จะต้องทำสัญญาจ้างตามแบบสัญญา ดังระบุในข้อ ๑.๓ หรือทำข้อตกลงเป็นหนังสือกับกรม ภายใน ๗ วัน นับถัดจากวันที่ได้รับแจ้ง และจะต้องวางหลักประกันสัญญาเป็นจำนวนเงินเท่ากับร้อยละ ๕ ของราคาค่าจ้างที่ประกวดราคาอิเล็กทรอนิกส์ ให้กรมยึดถือไว้ในขณะทำสัญญาโดยใช้หลักประกันอย่างหนึ่งอย่างใด ดังต่อไปนี้

๖.๑ เงินสด

๖.๒ เช็คหรือดราฟท์ที่ธนาคารเซ็นสั่งจ่าย ซึ่งเป็นเช็คหรือดราฟท์ลงวันที่ที่ใช้เช็คหรือดราฟท์นั้น ชำระต่อเจ้าหน้าที่ในวันทำสัญญา หรือก่อนวันนั้นไม่เกิน ๓ วันทำการ

๖.๓ หนังสือค้ำประกันของธนาคารภายในประเทศ ตามตัวอย่างที่คณะกรรมการนโยบายกำหนด ดังระบุในข้อ ๑.๔ (๒) หรือจะเป็นหนังสือค้ำประกันอิเล็กทรอนิกส์ตามวิธีการที่กรมบัญชีกลางกำหนด

๖.๔ หนังสือค้ำประกันของบริษัทเงินทุน หรือบริษัทเงินทุนหลักทรัพย์ที่ได้รับอนุญาตให้ประกอบกิจการเงินทุนเพื่อการพาณิชย์และประกอบธุรกิจค้ำประกันตามประกาศของธนาคารแห่งประเทศไทย ตามรายชื่อบริษัทเงินทุนที่ธนาคารแห่งประเทศไทยแจ้งเวียนให้ทราบ โดยอนุโลมให้ใช้ตามตัวอย่างหนังสือค้ำประกันของธนาคารที่คณะกรรมการนโยบายกำหนด ดังระบุในข้อ ๑.๔ (๒)

๖.๕ พันธบัตรรัฐบาลไทย

หลักประกันนี้จะคืนให้ โดยไม่มีดอกเบี้ยภายใน ๑๕ วันนับถัดจากวันที่ผู้ชนะการประกวดราคาอิเล็กทรอนิกส์ (ผู้รับจ้าง) พ้นจากข้อผูกพันตามสัญญาจ้างแล้ว

๗. ค่าจ้างและการจ่ายเงิน

กรมจะจ่ายค่าจ้างซึ่งได้รวมภาษีมูลค่าเพิ่ม ตลอดจนภาษีอื่น ๆ และค่าใช้จ่ายทั้งปวงแล้ว โดยถือราคาเหมารวมเป็นเกณฑ์ และกำหนดการจ่ายเงินเป็น จำนวน ๑ งวด ดังนี้

เป็นจำนวนเงินในอัตราร้อยละ ๑๐๐ ของค่าจ้าง เมื่อผู้รับจ้างได้ปฏิบัติงานทั้งหมดให้แล้วเสร็จเรียบร้อยตามสัญญา รวมทั้งทำสถานที่ก่อสร้างให้สะอาดเรียบร้อย

๘. อัตราค่าปรับ

ค่าปรับตามสัญญาจ้างแนบท้ายเอกสารประกวดราคาอิเล็กทรอนิกส์นี้ หรือข้อตกลงจ้างเป็นหนังสือจะกำหนด ดังนี้

๘.๑ กรณีที่ผู้รับจ้างนำงานที่รับจ้างไปจ้างช่วงให้ผู้อื่นทำอีกทอดหนึ่งโดยไม่ได้รับอนุญาตจากกรม จะกำหนดค่าปรับสำหรับการฝ่าฝืนดังกล่าวเป็นจำนวนร้อยละ๑๐.๐๐ ของวงเงินของงานจ้างช่วงนั้น

๘.๒ กรณีที่ผู้รับจ้างปฏิบัติผิดสัญญาจ้างก่อสร้าง นอกเหนือจากข้อ ๘.๑ จะกำหนดค่าปรับเป็นรายวันเป็นจำนวนเงินตายตัวในอัตราร้อยละ๐.๑๐ ของราคางานจ้าง

๙. การรับประกันความชำรุดบกพร่อง

ผู้ชนะการประกวดราคาอิเล็กทรอนิกส์ซึ่งได้ทำสัญญาจ้าง ตามแบบ ดังระบุในข้อ ๑.๓ หรือข้อตกลงจ้างเป็นหนังสือแล้วแต่กรณี จะต้องรับประกันความชำรุดบกพร่องของงานจ้างที่เกิดขึ้นภายในระยะเวลา ไม่น้อยกว่า ๒ ปี นับถัดจากวันที่กรมได้รับมอบงาน โดยต้องรีบจัดการซ่อมแซมแก้ไขให้ใช้การได้ดีดังเดิมภายใน ๕ วัน นับถัดจากวันที่ได้รับแจ้งความชำรุดบกพร่อง

๑๐. ข้อสงวนสิทธิในการยื่นข้อเสนอและอื่น ๆ

๑๐.๑ เงินค่าจ้างสำหรับงานจ้างครั้งนี้ ได้มาจากเงินงบประมาณประจำปี พ.ศ. ๒๕๖๖

การลงนามในสัญญาจะกระทำได้ต่อเมื่อ กรมได้รับอนุมัติเงินค่าก่อสร้างจากเงินงบประมาณประจำปี พ.ศ. ๒๕๖๖

๑๐.๒ เมื่อกรมได้คัดเลือกผู้ยื่นข้อเสนอรายใดให้เป็นผู้รับจ้าง และได้ตกลงจ้าง ตามการประกวดราคาอิเล็กทรอนิกส์แล้ว ถ้าผู้รับจ้างจะต้องสั่งหรือนำสิ่งของมาเพื่องานจ้างดังกล่าวเข้ามาจากต่างประเทศ และของนั้นต้องนำเข้ามาโดยทางเรือในเส้นทางที่มีเรือไทยเดินอยู่ และสามารถให้บริการรับขนได้ตามที่รัฐมนตรีว่าการกระทรวงคมนาคมประกาศกำหนด ผู้ยื่นข้อเสนอซึ่งเป็นผู้รับจ้างจะต้องปฏิบัติตามกฎหมายว่าด้วยการส่งเสริมการพาณิชยนาวี ดังนี้

(๑) แจ้งการสั่งหรือนำสิ่งของดังกล่าวเข้ามาจากต่างประเทศต่อกรมเจ้าท่า ภายใน ๗ วัน นับตั้งแต่วันที่ผู้รับจ้างสั่งหรือซื้อของจากต่างประเทศ เว้นแต่เป็นของที่รัฐมนตรีว่าการกระทรวงคมนาคมประกาศยกเว้นให้บรรทุกโดยเรืออื่นได้

(๒) จัดการให้สิ่งของดังกล่าวบรรทุกโดยเรือไทย หรือเรือที่มีสิทธิเช่นเดียวกับเรือไทยจากต่างประเทศมายังประเทศไทย เว้นแต่จะได้รับอนุญาตจากกรมเจ้าท่า ให้บรรทุกสิ่งของนั้น โดยเรืออื่นที่มิใช่เรือไทย ซึ่งจะต้องได้รับอนุญาตเช่นนั้นก่อนบรรทุกของลงเรืออื่น หรือเป็นของที่รัฐมนตรีว่าการกระทรวงคมนาคมประกาศยกเว้นให้บรรทุกโดยเรืออื่น

(๓) ในกรณีที่ไม่ปฏิบัติตาม (๑) หรือ (๒) ผู้รับจ้างจะต้องรับผิดตามกฎหมายว่าด้วย

การส่งเสริมการพาณิชยนาวี

๑๐.๓ ผู้ยื่นข้อเสนอซึ่งกรมได้คัดเลือกแล้ว ไม่ไปทำสัญญาหรือข้อตกลงจ้างเป็นหนังสือภายในเวลาที่กำหนดดังระบุไว้ในข้อ ๗ กรมจะริบหลักประกันการยื่นข้อเสนอ หรือเรียกร้องจากผู้ออกหนังสือค้ำประกัน การยื่นข้อเสนอทันที และอาจพิจารณาเรียกร้องให้ชดใช้ความเสียหายอื่น (ถ้ามี) รวมทั้งจะพิจารณาให้เป็นผู้ทิ้งงาน ตามระเบียบกระทรวงการคลังว่าด้วยการจัดซื้อจัดจ้างและการบริหารพัสดุภาครัฐ

๑๐.๔ กรมสงวนสิทธิ์ที่จะแก้ไขเพิ่มเติมเงื่อนไข หรือข้อกำหนดในแบบสัญญาหรือข้อตกลงจ้างเป็นหนังสือให้เป็นไปตามความเห็นของสำนักงานอัยการสูงสุด (ถ้ามี)

๑๐.๕ ในกรณีที่เอกสารแนบท้ายเอกสารประกวดราคาอิเล็กทรอนิกส์นี้ มีความขัดหรือแย้งกัน ผู้ยื่นข้อเสนอจะต้องปฏิบัติตามคำวินิจฉัยของกรม คำวินิจฉัยดังกล่าวให้ถือเป็นที่สุด และผู้ยื่นข้อเสนอไม่มีสิทธิเรียกร้องค่าใช้จ่ายใดๆ เพิ่มเติม

๑๐.๖ กรม อาจประกาศยกเลิกการจัดจ้างในกรณีต่อไปนี้ได้ โดยที่ผู้ยื่นข้อเสนอจะเรียกร้องค่าเสียหายใดๆ จากกรมไม่ได้

(๑) กรมไม่ได้รับการจัดสรรเงินที่จะใช้ในการจัดจ้างหรือได้รับจัดสรรแต่ไม่เพียงพอที่จะทำการจัดจ้างครั้งนี้ต่อไป

(๒) มีการกระทำที่เข้าลักษณะผู้ยื่นข้อเสนอที่ชนะการจัดจ้างหรือที่ได้รับการคัดเลือกมีผลประโยชน์ร่วมกัน หรือมีส่วนได้เสียกับผู้ยื่นข้อเสนอรายอื่น หรือขัดขวางการแข่งขันอย่างเป็นธรรมหรือสมยอมกันกับผู้ยื่นข้อเสนอรายอื่น หรือเจ้าหน้าที่ในการเสนอราคา หรือส่อว่ากระทำการทุจริตอื่นใดในการเสนอราคา

(๓) การทำการจัดจ้างครั้งนี้ต่อไปอาจก่อให้เกิดความเสียหายแก่กรม หรือกระทบต่อประโยชน์สาธารณะ

(๔) กรณีอื่นในทำนองเดียวกับ (๑) (๒) หรือ (๓) ตามที่กำหนดในกฎกระทรวงซึ่งออกตามความในกฎหมายว่าด้วยการจัดซื้อจัดจ้างและการบริหารพัสดุภาครัฐ

๑๑. การปรับราคาค่างานก่อสร้าง

การปรับราคาค่างานก่อสร้างตามสูตรการปรับราคาดังระบุในข้อ ๑.๕ จะนำมาใช้ในกรณีที่ ค่างานก่อสร้างลดลงหรือเพิ่มขึ้น โดยวิธีการต่อไปนี้

ตามเงื่อนไข หลักเกณฑ์ สูตรและวิธีคำนวณที่ใช้กับสัญญาแบบปรับราคาได้ตามมติคณะรัฐมนตรี เมื่อวันที่ ๒๒ สิงหาคม ๒๕๓๒ เรื่อง การพิจารณาช่วยเหลือผู้ประกอบอาชีพงานก่อสร้าง ตามหนังสือสำนักเลขาธิการคณะรัฐมนตรี ที่ นร ๐๒๐๓/ว ๑๐๙ ลงวันที่ ๒๔ สิงหาคม ๒๕๓๒

สูตรการปรับราคา (สูตรค่า K) จะต้องคงที่ที่ระดับที่กำหนดไว้ในวันแล้วเสร็จตามที่กำหนดไว้ในสัญญา หรือภายในระยะเวลาที่กรมได้ขยายออกไป โดยจะใช้สูตรของทางราชการที่ได้ระบุในข้อ ๑.๕

๑๒. การปฏิบัติตามกฎหมายและระเบียบ

ในระหว่างระยะเวลาการก่อสร้าง ผู้ยื่นข้อเสนอที่ได้รับการคัดเลือกให้เป็นผู้รับจ้างต้องปฏิบัติตามหลักเกณฑ์ที่กฎหมายและระเบียบได้กำหนดไว้โดยเคร่งครัด

๑๓. การประเมินผลการปฏิบัติงานของผู้ประกอบการ

กรม สามารถนำผลการปฏิบัติงานแล้วเสร็จตามสัญญาของผู้ยื่นข้อเสนอที่ได้รับการคัดเลือกให้เป็นผู้รับจ้างเพื่อนำมาประเมินผลการปฏิบัติงานของผู้ประกอบการ

ทั้งนี้ หากผู้ยื่นข้อเสนอที่ได้รับการคัดเลือกไม่ผ่านเกณฑ์ที่กำหนดจะถูกระงับการยื่นข้อเสนอหรือ

ทำสัญญากับกรม ไว้ชั่วคราว

มหาวิทยาลัยสงขลานครินทร์ คณะวิศวกรรมศาสตร์

๒๓ สิงหาคม ๒๕๖๕

TOR ปรับปรุงหลังคาอาคารเรียนและปฏิบัติการรวม (ตึกหุ่นยนต์) สาขาวิชาคอมพิวเตอร์ คณะวิศวกรรมศาสตร์

1. ผู้รับจ้างจะต้องดำเนินการตรวจสอบสำรวจพื้นที่จะทำการก่อสร้าง เพื่อให้รู้สภาพต่างๆ ของสถานที่ก่อสร้าง หรือบริเวณก่อสร้างจะได้เป็นแนวทางในการพิจารณาทำงาน Site work ต่างๆ เช่น ทางเข้า-ออกสภาพพื้นที่ที่จะก่อสร้าง สภาพรั้วเดิมโดยรอบ และสภาพอาคารข้างเคียง เป็นต้น
2. ผู้รับจ้างจะต้องทำการรังวัดสถานที่ก่อสร้าง วางผังอาคาร จัดทำระดับอ้างอิง ตรวจสอบแนวและระยะต่างๆ ตามแบบก่อสร้าง ตรวจสอบพื้นที่ให้ถูกต้อง พร้อมจัดทำรายงานความถูกต้องหรือความคลาดเคลื่อนต่างๆ ที่แตกต่างไปจากแบบก่อสร้างเป็นลายลักษณ์อักษร ให้ผู้ควบคุมงานและผู้ออกแบบพิจารณาตรวจสอบและอนุมัติ ก่อนดำเนินงานขั้นต่อไป
3. ผู้รับจ้างจะต้องทำการสำรวจอาคารข้างเคียงโดยรอบบริเวณก่อสร้าง โดยทำการถ่ายรูปสภาพปัจจุบันทั้งภายนอกและภายในของอาคารข้างเคียงทุกหลัง พร้อมทำบันทึกไว้เป็นหลักฐาน โดยมีพยาน ก่อนลงมือทำการก่อสร้าง

   3.1 สิ่งปลูกสร้างข้างเคียง

   ผู้รับจ้างต้องป้องกันมิให้เกิดความเสียหายใดๆ แก่สิ่งปลูกสร้างข้างเคียงในระหว่างทำการก่อสร้าง หากเกิดความเสียหายขึ้นผู้รับจ้างจะต้องรับผิดชอบแก้ไข ซ่อมแซม ให้คืนอยู่ในสภาพเดิมโดยเร็ว ในกรณีที่ผู้ควบคุมงานเห็นว่าการป้องกันหรือการแก้ไขที่ผู้รับจ้างทำไว้ไม่เพียงพอ หรือไม่ปลอดภัย อาจออกคำสั่งให้ผู้รับจ้างแก้ไขหรือเพิ่มเติม ได้ตามความเหมาะสม

   3.2 สิ่งก่อสร้างใต้ดิน

   ผู้รับจ้างต้องสำรวจจนทราบแน่ชัดแล้วว่ามีสิ่งปลูกสร้างที่อยู่ใต้ดินในบริเวณก่อสร้าง หรือบริเวณใกล้เคียง เช่น ท่อน้ำประปา ท่อระบายน้ำ สายโทรศัพท์ ฯลฯ ซึ่งผู้รับจ้างต้องระวังรักษาให้อยู่ในสภาพที่ดีตลอดระยะเวลาก่อสร้าง หากเกิดความเสียหายขึ้นผู้รับจ้างต้องรับผิดชอบแก้ไข ซ่อมแซมให้อยู่ในสภาพเดิมโดยเร็ว ในกรณีที่กีดขวางการก่อสร้างจำเป็นต้องขออนุญาตเคลื่อนย้าย จากหน่วยงานที่เกี่ยวข้องให้ผู้รับจ้างรับผิดชอบดำเนินการเองทั้งหมด โดยเป็นค่าใช้จ่ายของผู้รับจ้างทั้งสิ้น
4. การหลีกเลี่ยงเหตุเดือดร้อนรำคาญ งานก่อสร้างหรือการกระทำใดๆ ของลูกจ้างที่น่าจะเป็นเหตุเดือดร้อนรำคาญแก่บุคคลในที่ข้างเคียง ผู้ควบคุมงานอาจออกคำสั่งให้ผู้รับจ้าง ทำงานก่อสร้างนั้นตามวิธีและเวลาที่เหมาะสม หรือแจ้งให้ผู้รับจ้างหาวิธีป้องกันเหตุเดือดร้อนดังกล่าว ผู้รับจ้างจะต้องเร่งดำเนินการในทันที
5. อุปกรณ์เพื่อความปลอดภัยในการทำงาน ผู้รับจ้างต้องจัดสถานที่ก่อสร้างให้มีสภาพแวดล้อมที่ดี สะอาด ไม่มีสิ่งที่จะเป็นอันตรายต่อสุขภาพและชีวิต ของลูกจ้าง จัดให้มีป้ายเตือนที่เห็นเด่นชัด ในบริเวณที่อาจเกิดอันตรายหรืออุบัติเหตุทุกแห่งในบริเวณก่อสร้าง จัดให้มีอุปกรณ์ป้องกันอันตรายต่างๆ เช่น หมวกนิรภัย เข็มขัดนิรภัย รั้วกันตกจากที่สูง เป็นต้น ผู้ควบคุมงาน อาจออกคำสั่งให้ผู้รับจ้างปรับปรุงแก้ไขได้ตามความเหมาะสม ให้ผู้รับจ้างมีการจัดการเรื่องความปลอดภัยอย่างเคร่งครัด และถูกต้องตามกฎหมายที่เกี่ยวข้อง ตลอดระยะเวลาก่อสร้าง
6. งานคอนกรีต และเหล็กเสริมคอนกรีต งานคอนกรีตสำหรับโครงสร้างซึ่งต้องเสร็จสมบูรณ์ และเป็นไปตามแบบและรายการประกอบแบบอย่างเคร่งครัด ส่วนที่มิได้ระบุ รายละเอียดเกี่ยวกับองค์อาคารคอนกรีตเสริมเหล็กและงานคอนกรีตให้เป็นไปตาม “มาตรฐานสำหรับอาคารคอนกรีตเสริมเหล็ก” ของวิศวกรรมสถานแห่งประเทศไทย งานเหล็กเสริมข้อกำหนดในหมวดนี้ให้รวมถึงการจัดหา การตัด การดัด และการเรียงเหล็กเสริม ตามชนิดและชั้นที่ระบุไว้ในแบบและรายการประกอบแบบ งานที่ทำจะต้องตรงตามแบบและตามคำแนะนำของผู้ควบคุมงานอย่างเคร่งครัด รายละเอียด

7.4 การประกอบและติดตั้งโครงสร้างเหล็ก เพื่อให้ได้ตามที่ระบุในแบบ จะต้องมีการเผื่อความโก่งของ โครงสร้างนั้นๆ ด้วยกรรมวิธีหรือการคำนวณของผู้รับจ้างเอง และภายในการควบคุมดูแลของผู้เชี่ยวชาญของผู้รับจ้าง

7.5 ผู้รับจ้างจะต้องจัดส่งตัวอย่างเหล็ก โลหะ และวัสดุประกอบอื่นๆ พร้อมทั้งข้อมูลทางเทคนิคและผล ทดสอบจากสถาบันที่กำหนดไว้ ให้ผู้ควบคุมงานพิจารณาอนุมัติก่อนการสั่งซื้อ

7.6 ผู้ควบคุมงานอาจจัดส่งตัวอย่างเหล็กรูปพรรณที่ส่งเข้าหน่วยงานก่อสร้างแล้ว ไปทดสอบที่สถาบันที่กำหนดไว้ เพื่อเป็นการตรวจสอบ โดยถือเป็นภาระและค่าใช้จ่ายของผู้รับจ้าง

7.7 ผู้รับจ้างจะต้องจัดทำแบบขยายและรายละเอียดต่างๆ วิธีการติดตั้ง ขั้นตอนการทำงานให้ผู้ควบคุมงาน พิจารณาอนุมัติก่อนการตัดและประกอบ

7.8 ผู้รับจ้างจะต้องจัดให้มีการตรวจสอบคุณภาพงาน พร้อมเสนอวิธีการทดสอบ หากพบภายหลังว่างานก่อสร้างโครงสร้างเหล็กไม่มั่นคง แข็งแรง หรือมีข้อบกพร่อง โดยจะต้องจัดหาทีมงานหรือที่ปรึกษาที่มีประสบการณ์เป็นที่ยอมรับของผู้ว่าจ้าง

7.9 อื่นๆ ตามระบุในแบบ โดยได้รับการอนุมัติจากผู้ควบคุมงาน และตามวัตถุประสงค์ของผู้ออกแบบ

8. งานทาสี

8.1 ผู้รับจ้างต้องจัดหาวัสดุและอุปกรณ์ ที่มีคุณภาพ แรงงานที่มีฝีมือและความชำนาญ มีระบบคุณภาพที่ดีสำหรับงานทาสี ตามที่ระบุในแบบและรายการประกอบแบบ พร้อมการรับประกันคุณภาพ

8.2 ผู้รับจ้างจะต้องจัดส่งแค็ตตาล็อกสี หรือตัวอย่างสีที่ใช้ สีรองพื้น และอื่นๆ ให้ผู้ควบคุมงานพิจารณาอนุมัติตามวัตถุประสงค์ของผู้ออกแบบก่อนการสั่งซื้อ โดยจะต้องปฏิบัติตามคำแนะนำของผู้ผลิตอย่างเคร่งครัด ให้ดำเนินการภายใต้การแนะนำ การตรวจสอบ และการเก็บตัวอย่างของผู้เชี่ยวชาญจากผู้ผลิตสี

8.3 สีที่นำมาใช้จะต้องบรรจุอยู่ในถังหรือภาชนะที่ปิดสนิทเรียบร้อยมาจากโรงงาน โดยมีใบส่งของและรับรองคุณภาพจากโรงงานผู้ผลิตที่สามารถตรวจสอบได้

8.4 การผสมสีและขั้นตอนการทาสี จะต้องปฏิบัติตามวิธีการของผู้ผลิตสีอย่างเคร่งครัด โดยได้รับอนุมัติจากผู้ควบคุมงาน

8.5 ห้ามทาสีขณะฝนตก อากาศชื้นจัด หรือบนพื้นผิวที่ยังไม่แห้งสนิท และจะต้องมีเครื่องตรวจวัดความชื้นก่อนการทาสีทุกครั้ง

8.6 งานทาสีทั้งหมด จะต้องเรียบร้อยสม่ำเสมอ ไม่มีรอยแปรง รอยหยดสี หรือข้อบกพร่องอื่นใด และจะต้องทำความสะอาดรอยสีเปื้อนส่วนอื่นๆ

( )

นายจอมสร้างภูมิ พรหมประวัติ

( )

นายปิยะวัฒน์ ชาติวัฒนา

( )

นายวีระชัย เกษแก้ว

ผู้กำหนดคุณลักษณะ

มหาวิทยาลัยสงขลานครินทร์
วิทยาเขตหาดใหญ่

ปรับปรุงหลังคาอาคารเรียนและปฏิบัติการรวม (ตึกหุ่นยนต์)

สาขาวิชาวิศวกรรมคอมพิวเตอร์ คณะวิศวกรรมศาสตร์

แผ่นที่	รายการ
สถาปัตยกรรม	
A-01	สารบัญแบบ , สัญลักษณ์ประกอบแบบ
A-02	รายการประกอบแบบก่อสร้างโดยสังเขป
A-03	แปลนหลังคา
A-04	รูปด้าน 1 ,3
A-05	รูปด้าน 2 ,4 และ รูปตัด A
A-06	รูปตัด B

สัญลักษณ์งานสถาปัตยกรรม

งานดิน
- ดินเดิม
- ดินถม

งานคอนกรีต
- คอนกรีตหล่อกับที่
- แผ่นคอนกรีตสำเร็จ
- ทราย/ปูนฉาบ ปูนทรายปรับระดับ

งานก่ออิฐฉาบปูน
- คอนกรีตบล็อค
- ผนังกันไฟ
- อิฐมอญ

งานหิน
- หน้าตัดหิน
- หน้าตัดยาง
- หินอ่อนหรือเกรนิต

งานโลหะ
- หน้าตัดอลูมิเนียม
- หน้าตัดทองเหลือง
- หน้าตัดเหล็กหรือโลหะอื่นๆ

งานไม้
- ไม้โครเรียบ
- หน้าตัดไม้
- ไม้ BLOCKING
- หน้าตัดไม้ HARDBOARD
- หน้าตัดไม้อัด

รายละเอียดพื้น

รายละเอียดผนัง

1. ผนังเดิมทาสีอะครีลิคกึ่งเงายี่ห้อ Beger cool all plus ,TOA shield 1 ,Jotun Hishield Semi-Gloss หรือเทียบเท่า เลือกสีภายหลัง

รายละเอียดฝ้าเพดาน

สัญลักษณ์ที่ใช้ในการเขียนแบบ

- เส้นแสดงเขตที่ดิน
- เส้นแสดงแนวตัด
- เส้นแสดงแนวบนหรือล่าง
- แสดงแนวต่ออาคาร — MATCH LINE
- แสดงแนวลาดเอียง — SLOPE 1:200
- แสดงแนวเสาอาคาร — อาคารด้านยาวใช้ตัวเลขจากซ้ายไปขวา อาคารด้านสั้นใช้ตัวอักษรจากบนลงล่าง
- แสดงแนวตัดของอาคาร — ระบุหมายเลข 0 / A-00 — ระบุ SHT. NO. ที่แสดง
- แสดงตำแหน่งรูปด้าน — ระบุหมายเลข 0 / A-00 — ระบุ SHT. NO. ที่แสดง
- แสดงตำแหน่งของแบบขยาย — ระบุหมายเลข 0 / A-00 — ระบุ SHT. NO. ที่แสดง
- แสดงสัญญลักษณ์ของประตู — ระบุหมายเลขของประตู
- แสดงสัญญลักษณ์ของหน้าต่าง — ระบุหมายเลขของหน้าต่าง
- แสดงชื่อห้องและหมายเลขห้อง — ระบุชื่อห้อง; 3 +0.30 2 — ระบุฝ้าเพดาน, ระบุระดับผิวพื้น, ระบุวัสดุผิวพื้น
- ทิศทางการมองรูปด้าน — ระบุหมายเลขรูปด้าน 0 / A-00 — ระบุ SHT. NO.ที่แสดง
- หน้าต่าง
- ประตู
- ผนัง
- เพดาน
- พื้น

แผ่นที่ A-01	วันที่	โครงการ ปรับปรุงหลังคาอาคารเรียนและปฏิบัติการรวม (ตึกหุ่นยนต์) สาขาวิชาวิศวกรรมคอมพิวเตอร์ คณะวิศวกรรมศาสตร์	แบบแสดง : สารบัญแบบ ,สัญลักษณ์ประกอบแบบ	สถาปนิก	จอมสร้างภูมิ พรหมประวัติ ภ-สถ 12059
	รวมแผ่น			วิศวกรโครงสร้าง	
				วิศวกรไฟฟ้า	
				วิศวกรสุขาภิบาล	
	ขนาดกระดาษ A3	หน่วยงานเจ้าของ สาขาวิชาวิศวกรรมคอมพิวเตอร์	หมายเหตุ :		
				เขียนแบบ	จอมสร้างภูมิ พรหมประวัติ

ให้ใช้ตัวเลขที่กำหนดเท่านั้น ห้ามวัดจากแบบ แบบดังกล่าวเป็นลิขสิทธิ์ของ กลุ่มงานอาคารสถานที่ คณะวิศวกรรมศาสตร์ มหาวิทยาลัยสงขลานครินทร์

มาตราส่วน

มหาวิทยาลัยสงขลานครินทร์ วิทยาเขตหาดใหญ่

รายการประกอบแบบก่อสร้างโดยสังเขป

1. วัตถุประสงค์

ผู้ว่าจ้าง มีความประสงค์ที่จะปรับปรุงหลังคาอาคารเรียนและปฏิบัติการรวม (ตึกหุ่นยนต์) สาขาวิชาวิศวกรรมคอมพิวเตอร์ คณะวิศวกรรมศาสตร์ มหาวิทยาลัยสงขลานครินทร์ ผู้รับจ้างจะต้องทำการก่อสร้างตามรูปแบบ และรายการให้แล้วเสร็จเรียบร้อยพร้อมที่จะใช้งานได้ทันที

2. การดำเนินการ

ผู้รับจ้างจะต้องทำการก่อสร้างอาคารดังกล่าว โดยให้ได้งานก่อสร้างทั้งหมดที่มีมาตรฐาน มีคุณภาพดี มีฝีมือการทำงานประณีต ละเอียดและมีความถูกต้องตามหลักวิชาการช่างที่ดี หากรูปแบบและรายการมีการขัดแย้งกันอย่างใดอย่างหนึ่งผู้รับจ้างจะต้องรีบทำการปรึกษาผู้ออกแบบโดยด่วน เพื่อรีบดำเนินการแก้ไขให้ถูกต้องตรงมาตรฐาน จึงจะเริ่มลงมือทำงานได้ทุกครั้งไป หากผู้รับจ้างดำเนินการไปโดยพละการถ้ามีความเสียหายเกิดขึ้นผู้รับจ้างจะต้องรับผิดชอบทั้งสิ้นแก้ไขใดๆก็ตาม เพื่อให้ผลงานตามหลักวิชาช่างซึ่งมิได้ปรากฏอยู่ในรูปแบบและรายการไม่ถือว่าเป็นงานเพิ่มเติม ผู้รับจ้างจะต้องรับผิดชอบค่าใช้จ่ายในการนี้ทั้งสิ้น

3. งานระดับ

ระดับ ±0.00 เป็นระดับพื้นเดิมภายในอาคาร ระดับพื้นที่กำหนดในแบบแปลนให้ถือเป็นระดับพื้นผิวสำเร็จของแต่ละชั้น สำหรับงานโครงสร้างผู้รับจ้างจะต้องเตรียมลดระดับของพื้นไว้ให้เหมาะสมกับการทำผิวสำเร็จของวัสดุพื้นแต่ละชนิด

4. งานโครงสร้าง

คอนกรีต

วัสดุที่นำมาใช้ผสมคอนกรีตจะต้องมีคุณสมบัติดังต่อไปนี้

-ปูนซิเมนต์ ใช้ปูนซิเมนต์ปอร์ตแลนด์ตราช้าง หรือคุณภาพเทียบเท่าสำหรับงานโครงสร้างส่วนงานก่ออิฐฉาบปูน ใช้ปูนซิเมนต์ตราเสือหรือคุณภาพเทียบเท่าปูนซิเมนต์ที่นำมาใช้ต้องมีคุณสมบัติแห้งไม่เป็นก้อนเป็นเม็ด หรือเสื่อมคุณภาพ

-ทราย ต้องปนทรายน้ำจืด มีเม็ดคมแข็ง สะอาด ไม่มีวัสดุอ่อนเช่น ถ่าน เปลือกหอยหรือเศษวัสดุอื่นๆเจือปนการกองเก็บทรายห้ามกองเก็บบริเวณใต้ต้นไม้เด็ดขาด

-หินที่ใช้มี 2 ขนาด คือ หินเบอร์ 1และหินเบอร์ 2รวมกันหินที่ใช้ต้องมีคุณสมบัติเนื้อแกร่งมีเหลี่ยมคมและปราศจากวัสดุอื่นเจือปนการกองเก็บหินห้ามกองเก็บบริเวณใต้ต้นไม้เด็ดขาด

-น้ำที่นำมาใช้เป็นน้ำจืด ปราศจากกรด ด่างเจือปนจะต้องสะอาดสามารถดื่มได้

-เหล็กเสริมคอนกรีต

ขนาดและรายละเอียดเหล็กเสริมที่ใช้จะต้องถูกต้องตามแบบและรายการที่ระบุไว้เหล็กเสริมจะต้องได้ตามมาตรฐานอุตสาหกรรม

5. งานหลังคา

-แผ่นโปร่งแสงหนา 1.5 มม.เป็นวัสดุโพลิเอสเตอร์เรซินชนิดพิเศษ และไฟเบอร์กลาสคุณภาพสูงเคลือบด้วยฟิล์มชนิดพิเศษทั้ง 2 ด้านตัววัสดุต้องมีความทนทานต่อทุกสภาพอากาศรวมไปถึงรังสียูวี ผลิตภัณฑ์รับประกัน 30ปี มีมาตรฐานรับรอง

-ลูกหมุนระบายอากาศสแตนเลสขนาด 25"

6. งานสี

-ผู้รับจ้างจะต้องจัดส่งแค็ตตาล็อกสีหรือตัวอย่างสีที่ใช้ สีรองพื้น และอื่นๆให้ผู้ควบคุมงานพิจารณาอนุมัติตามวัตถุประสงค์ของผู้ออกแบบก่อนการสั่งซื้อ โดยจะต้องปฏิบัติตามคำแนะนำของผู้ผลิตอย่างเคร่งครัด ให้ดำเนินการภายใต้การแนะนำ การตรวจสอบและการเก็บตัวอย่างของผู้เชี่ยวชาญจากผู้ผลิตสี สีที่นำมาใช้จะต้องบรรจุอยู่ในถังหรือภาชนะที่ปิดสนิทเรียบร้อย มาจากโรงงาน โดยมีใบส่งของและรับรองคุณภาพจากโรงงานผู้ผลิตที่สามารถตรวจสอบได้

-งานทาสีทั้งหมดจะต้องเรียบร้อยสม่ำเสมอไม่มีรอยแปรงรอยหยดสี หรือข้อบกพร่องอื่นใด และจะต้องทำความสะอาดรอยสีเปื้อนส่วนอื่นๆของอาคารที่ไม่ต้องทาสี เช่น พื้น ผนัง กระจก อุปกรณ์ต่างๆ เป็นต้น

-การผสมสีและขั้นตอนการทาสี จะต้องปฏิบัติตามวิธีการของผู้ผลิตสีอย่างเคร่งครัด โดยได้รับอนุมัติจากผู้ควบคุมงาน

-งานทาสีควรทิ้งให้พื้นผิวแห้งสนิทไม่น้อยกว่า 21วัน หลังการฉาบปูนหรือถอดไม้แบบมีความชื้นไม่เกิน 14% ก่อนทาสีรองพื้นต้องแน่ใจว่าได้ขจัดฝุ่น คราบไขมัน คราบปูนจนหมด และพื้นผิวแห้งสนิท ทาสีรองพื้นปูน 1ครั้ง ทิ้งระยะ 2ชั่วโมง ทาสีทับหน้า 2ครั้ง ทิ้งระยะ 4ชั่วโมง ให้ใช้สีอะครีลิคกึ่งเงายี่ห้อ TOA ,Beger ,Pammastic หรือเทียบเท่า

แผ่นที่	วันที่	โครงการ	แบบแสดง :	สถาปนิก	จอมสร้างภูมิ พรหมประวัติ ภ.สถ 12059	ให้ใช้ตัวเลขที่กำหนดเท่านั้น ห้ามวัดจากแบบ แบบเล็กกล่าวเป็นสิทธิ์ของกลุ่มงานอาคารสถานที่ คณะวิศวกรรมศาสตร์ มหาวิทยาลัยสงขลานครินทร์	มหาวิทยาลัยสงขลานครินทร์ วิทยาเขตหาดใหญ่
A-02	รวมแผ่น	ปรับปรุงหลังคาอาคารเรียนและปฏิบัติการรวม (ตึกหุ่นยนต์) สาขาวิชาวิศวกรรมคอมพิวเตอร์ คณะวิศวกรรมศาสตร์	รายการประกอบแบบก่อสร้างโดยสังเขป	วิศวกรโครงสร้าง			
				วิศวกรไฟฟ้า			
				วิศวกรสุขาภิบาล			
	ขนาดกระดาษ A3	หน่วยงานเจ้าของ สาขาวิชาวิศวกรรมคอมพิวเตอร์	หมายเหตุ :			มาตราส่วน	
				เขียนแบบ	จอมสร้างภูมิ พรหมประวัติ		

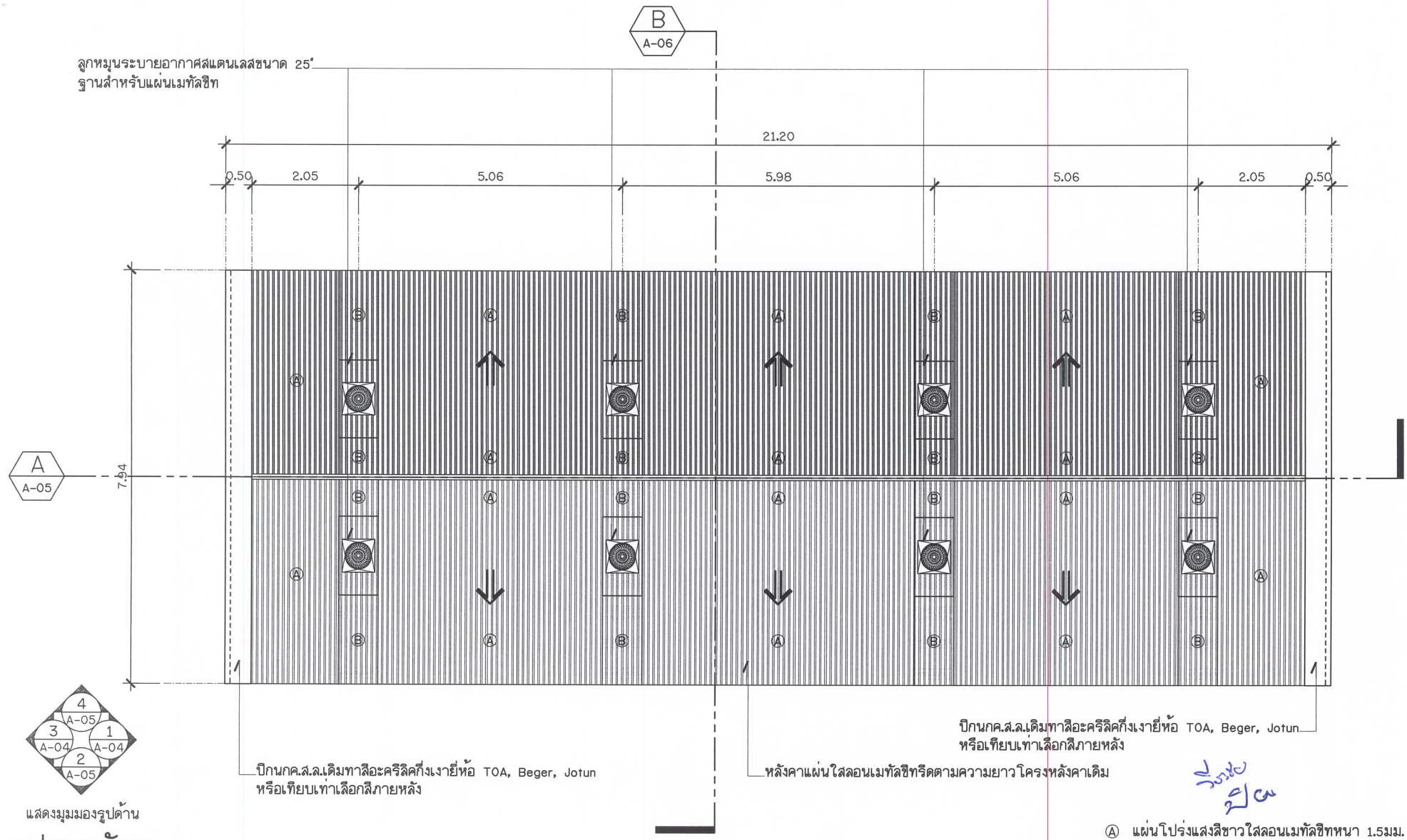

แสดงมุมมองรูปด้าน

แปลนหลังคา

มาตราส่วน 1 : 75

Ⓐ แผ่นโปร่งแสงสีขาวใสลอนเมทัลชีทหนา 1.5มม.

Ⓑ แผ่นโปร่งแสงสีขาวขุ่นลอนเมทัลชีทหนา 1.5มม.

แผ่นที่ A-03	วันที่	โครงการ ปรับปรุงหลังคาอาคารเรียนและปฏิบัติการรวม (ตึกหุ่นยนต์) สาขาวิชาวิศวกรรมคอมพิวเตอร์ คณะวิศวกรรมศาสตร์	แบบแสดง : แปลนหลังคา	สถาปนิก จอมสร้างภูมิ หรหมประวิติ ภ-สถ 12039	ให้ใช้ค่าตัวเลขที่กำหนดเท่านั้น ห้ามวัดจากแบบ แบบดังกล่าวเป็นลิขสิทธิ์ของ กลุ่มงานอาคารสถานที่ คณะวิศวกรรมศาสตร์ มหาวิทยาลัยสงขลานครินทร์
	รวมแผ่น		หมายเหตุ :	วิศวกรโครงสร้าง	
	ขนาดกระดาษ A3	หน่วยงานเจ้าของ สาขาวิชาวิศวกรรมคอมพิวเตอร์		วิศวกรไฟฟ้า	
				วิศวกรสุขาภิบาล	
				เขียนแบบ จอมสร้างภูมิ หรหมประวิติ	มาตราส่วน 1 : 75

มหาวิทยาลัยสงขลานครินทร์ วิทยาเขตหาดใหญ่

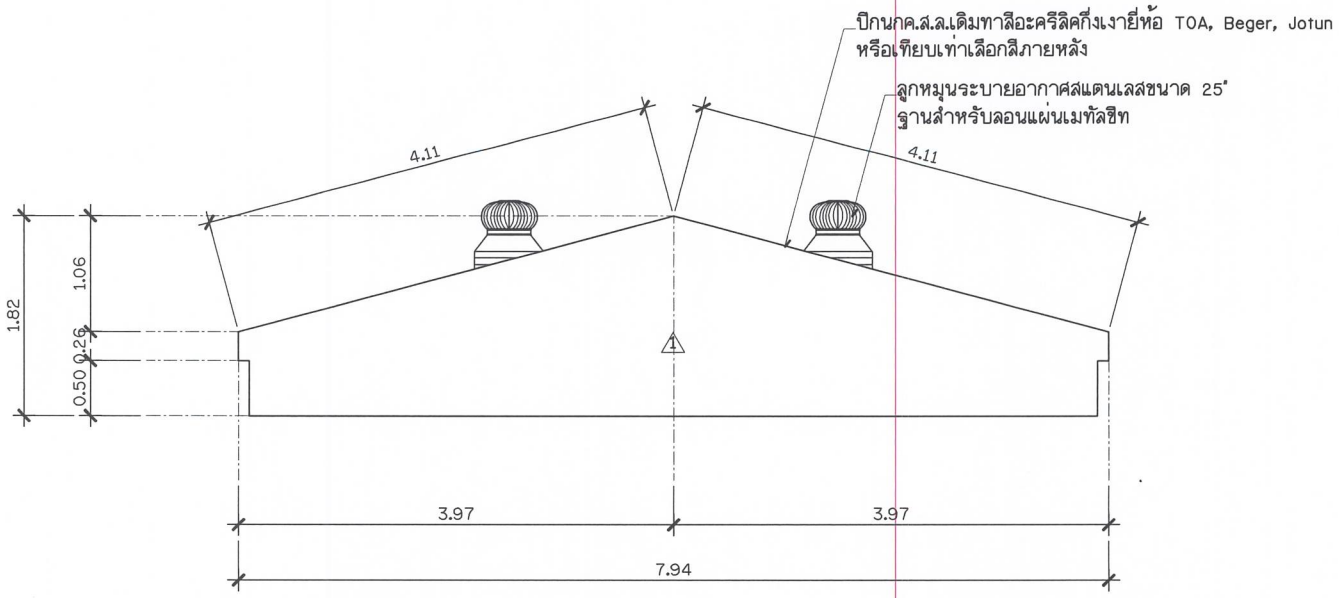

1 A-04 รูปด้าน
มาตราส่วน 1 : 50

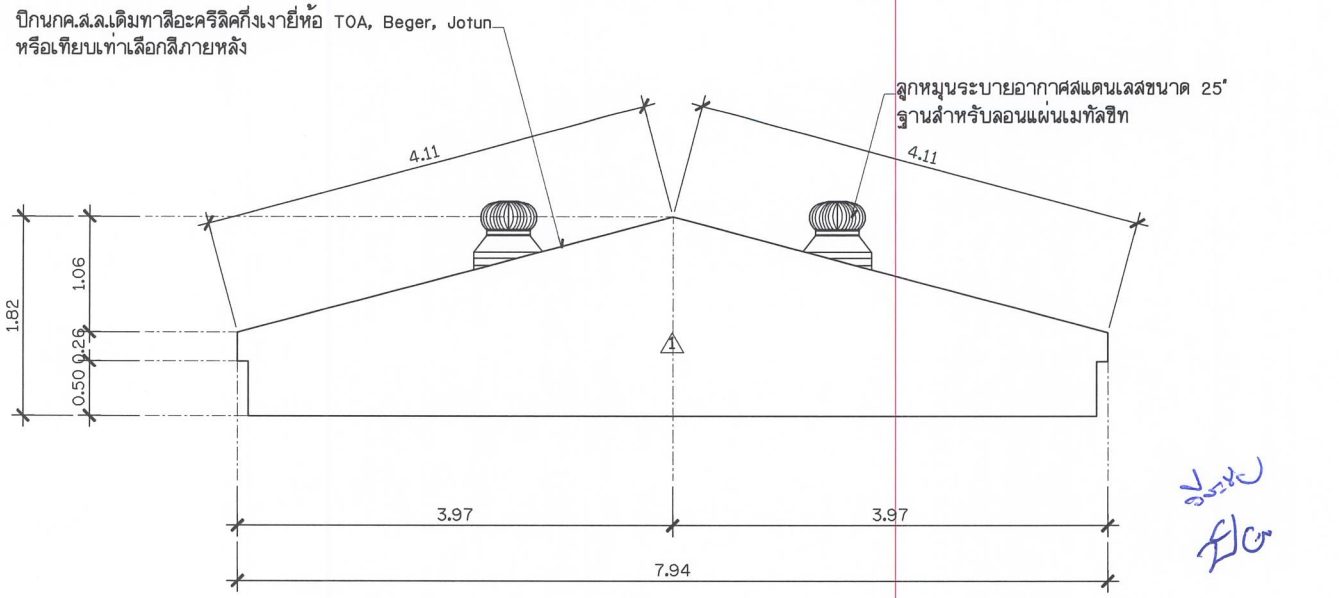

3 A-04 รูปด้าน
มาตราส่วน 1 : 50

แผ่นที่ A-04	วันที่	โครงการ ปรับปรุงหลังคาอาคารเรียนและปฏิบัติการรวม (ตึกหุ่นยนต์) สาขาวิชาวิศวกรรมคอมพิวเตอร์ คณะวิศวกรรมศาสตร์	แบบแสดง : รูปด้าน 1 ,3	สถาปนิก	จอมสร้างภูมิ พรหมประวัติ ภ-สถ 12059	ใช้ได้เฉพาะที่กำหนดเท่านั้น ห้ามวัดจากแบบ แบบดังกล่าวเป็นลิขสิทธิ์ของ กลุ่มงานอาคารสถานที่ คณะวิศวกรรมศาสตร์ มหาวิทยาลัยสงขลานครินทร์
	รวมแผ่น		หมายเหตุ :	วิศวกรโครงสร้าง		
	ขนาดกระดาษ A3	หน่วยงานเจ้าของ สาขาวิชาวิศวกรรมคอมพิวเตอร์		วิศวกรไฟฟ้า		มาตราส่วน 1 : 50
				วิศวกรสุขาภิบาล		
				เขียนแบบ	จอมสร้างภูมิ พรหมประวัติ	

มหาวิทยาลัยสงขลานครินทร์
วิทยาเขตหาดใหญ่

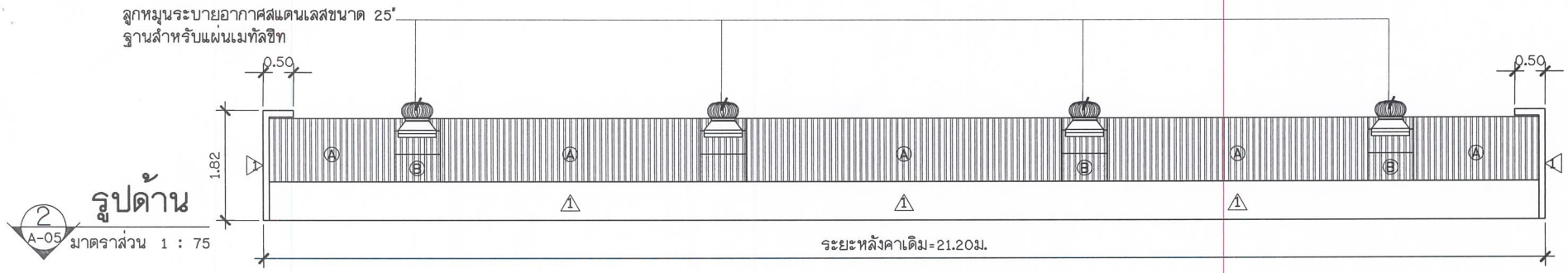

2 A-05 รูปด้าน

มาตราส่วน 1 : 75

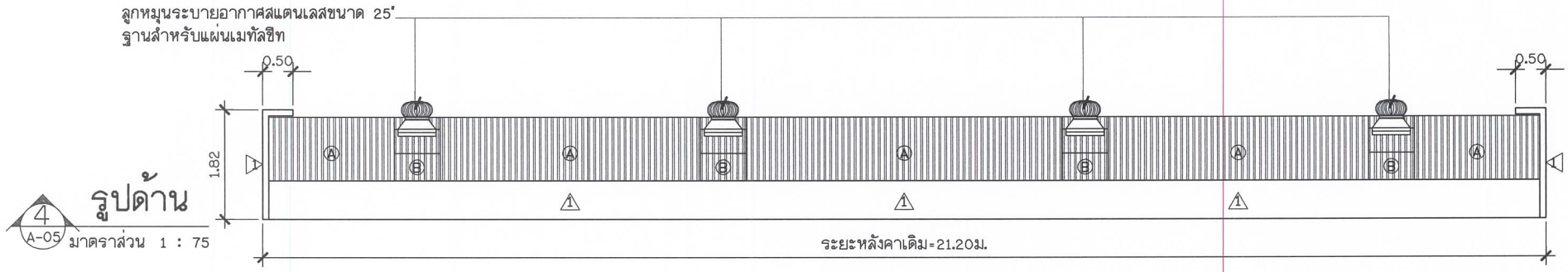

4 A-05 รูปด้าน

มาตราส่วน 1 : 75

Ⓐ แผ่นโปร่งแสงสีขาวใสลอนเมทัลชีทหนา 1.5มม.

Ⓑ แผ่นโปร่งแสงสีขาวขุ่นลอนเมทัลชีทหนา 1.5มม.

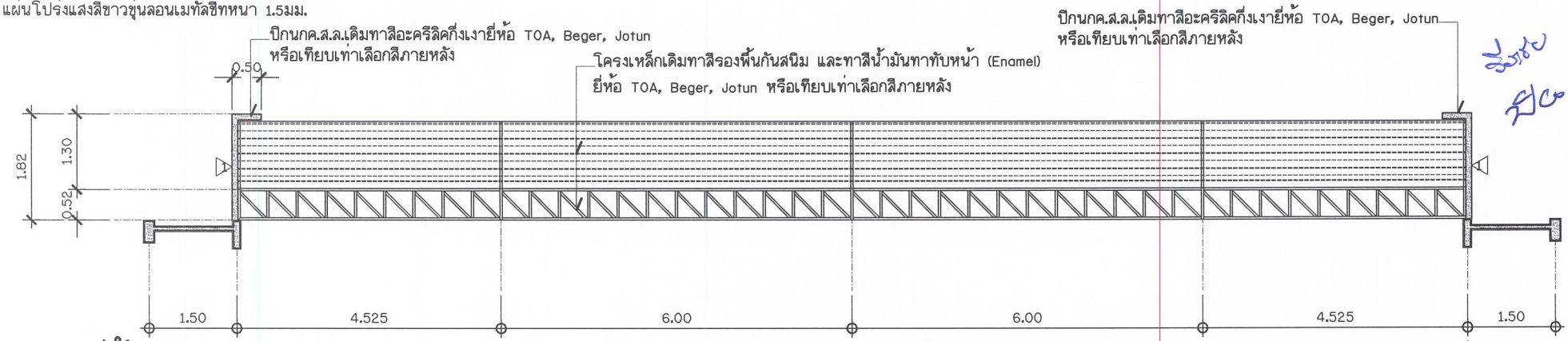

A A-05 รูปตัด

มาตราส่วน 1 : 75

แผ่นที่ A-05	วันที่	โครงการ ปรับปรุงหลังคาอาคารเรียนและปฏิบัติการรวม (ตึกหุ่นยนต์)	แบบแสดง : รูปด้าน 2 ,4 และ รูปตัด A	สถาปนิก: จอมสร้าง ภูมิ พรหมประวัติ ภ-สถ 12059	ใช้ได้ตัวเลขที่กำหนดเท่านั้น ห้ามวัดจากแบบ แบบดังกล่าวเป็นลิขสิทธิ์ของ กลุ่มงานอาคารสถานที่ คณะวิศวกรรมศาสตร์ มหาวิทยาลัยสงขลานครินทร์
	รวมแผ่น	สาขาวิชาวิศวกรรมคอมพิวเตอร์ คณะวิศวกรรมศาสตร์	หมายเหตุ :	วิศวกรโครงสร้าง	
	ขนาดกระดาษ A3	หน่วยงานเจ้าของ สาขาวิชาวิศวกรรมคอมพิวเตอร์		วิศวกรไฟฟ้า	มาตราส่วน 1 : 75
				วิศวกรสุขาภิบาล	
				เขียนแบบ: จอมสร้าง ภูมิ พรหมประวัติ	

มหาวิทยาลัยสงขลานครินทร์ วิทยาเขตหาดใหญ่

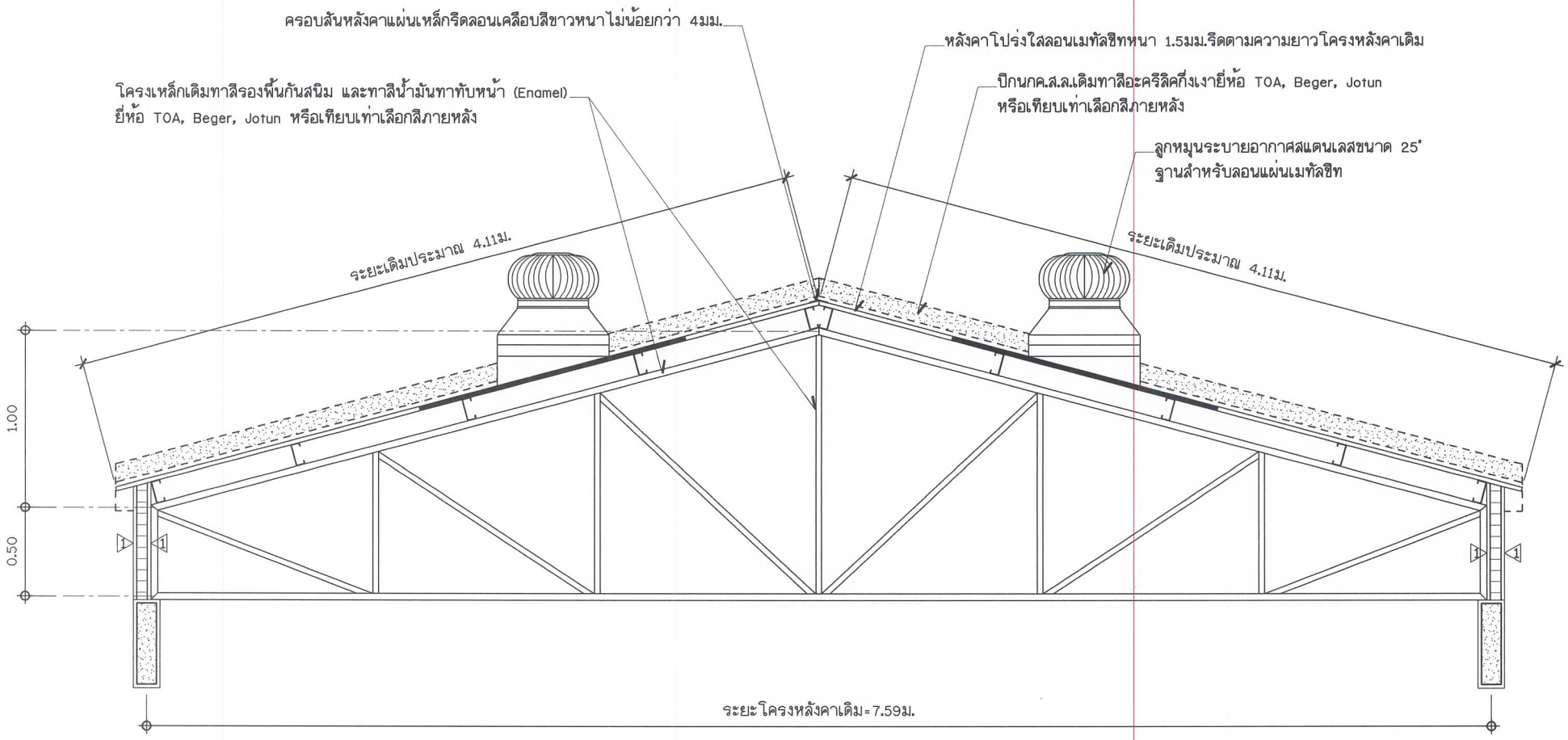

B
A-06

รูปตัด

มาตราส่วน 1 : 25

แผ่นที่ A-06	วันที่	โครงการ ปรับปรุงหลังคาอาคารเรียนและปฏิบัติการรวม (ตึกหุ่นยนต์) สาขาวิชาวิศวกรรมคอมพิวเตอร์ คณะวิศวกรรมศาสตร์	แบบแสดง : รูปตัด B	สถาปนิก	จอมสร้างภูมิ พรหมประวัติ ภ-สถ 12059
	รวมแผ่น			วิศวกรโครงสร้าง	
				วิศวกรไฟฟ้า	
				วิศวกรสุขาภิบาล	
	ขนาดกระดาษ A3	หน่วยงานเจ้าของ สาขาวิชาวิศวกรรมคอมพิวเตอร์	หมายเหตุ :	เขียนแบบ	จอมสร้างภูมิ พรหมประวัติ

ให้ใช้ค่าตัวเลขที่กำหนดเท่านั้น ห้ามวัดจากแบบ
แบบดังกล่าวเป็นลิขสิทธิ์ของ
กลุ่มงานอาคารสถานที่ฯ
คณะวิศวกรรมศาสตร์
มหาวิทยาลัยสงขลานครินทร์

มาตราส่วน 1 : 25

มหาวิทยาลัยสงขลานครินทร์
วิทยาเขตหาดใหญ่

แผ่นที่ 1

ประมาณราคาค่าก่อสร้าง โครงการปรับปรุงหลังคาอาคารเรียนและปฏิบัติการรวม (ตึกหุ่นยนต์) **แบบ ปร.4**

สถานที่ก่อสร้าง สาขาวิชาวิศวกรรมคอมพิวเตอร์ คณะวิศวกรรมศาสตร์ **แบบเลขที่** **รายการเลขที่**

ฝ่ายประมาณราคา กลุ่มงานอาคารสถานที่ฯ คณะวิศวกรรมศาสตร์ **กอง** **กรม**

ประมาณการโดย กลุ่มงานอาคารสถานที่ฯ คณะวิศวกรรมศาสตร์ **เมื่อวันที่ 5 สิงหาคม 2564**

ลำดับที่	รายการ	จำนวน	หน่วย	ราคาวัสดุสิ่งของ		ค่าแรงงาน		ค่าวัสดุและแรงงาน	หมายเหตุ
				ราคาต่อหน่วย	จำนวนเงิน	ราคาต่อหน่วย	จำนวนเงิน		
1	งานเคลียร์พื้นที่ก่อสร้างและปรับพื้นที่	1	งาน		-		30,000.00	30,000.00	
2	งานหลังคา	1	งาน		332,840.00		73,500.00	406,340.00	
3	งานสี	1	งาน		16,600.00		36,750.00	53,350.00	
	รวมค่าวัสดุและค่าแรงงาน (1)							489,690.00	
	ค่าใช้จ่ายในรูป Factor F = 1.3074 (2)							150,530.71	
	รวมค่าดำเนินการทั้งสิ้น (1) + (2)						ยอดสุทธิ	640,220.71	
							คิดเป็นเงินประมาณ	**640,000.00**	
					จำนวนเป็นตัวหนังสือ (หกแสนสี่หมื่นบาทถ้วน)				

ลำดับที่	รายการ	จำนวน	หน่วย	ค่าวัสดุ		ค่าแรงงาน		รวมเป็นเงิน	หมายเหตุ
				หน่วยละ	เป็นเงิน	หน่วยละ	เป็นเงิน		
1	**เคลียร์พื้นที่ก่อสร้างและปรับพื้นที่**								

	-รื้อแผ่นหลังคาเดิม และลูกหมุนระบายอากาศพร้อมขนทิ้ง	1	งาน	-	-	30,000.00	30,000.00	30,000.00	
	รวมงานหมวดที่ 1				**-**		**30,000.00**	**30,000.00**	
2	**งานหลังคา**								
	-แผ่นใสสีขาวใสลอนเมทัลชีทหนา 1.5 มม.	150	ตร.ม.	1,400.00	210,000.00	350.00	52,500.00	262,500.00	
	-แผ่นใสสีขาวขุ่นลอนเมทัลชีทหนา 1.5 มม.	30	ตร.ม.	1,400.00	42,000.00	350.00	10,500.00	52,500.00	
	-Flashing ครอบสัน	22	ม.	220.00	4,840.00	350.00	7,700.00	12,540.00	
	-ลูกหมุนระบายอากาศสแตนเลสขนาด 25"	8	ชุด	9,500.00	76,000.00	350.00	2,800.00	78,800.00	
	รวมงานหมวดที่ 2				**332,840.00**		**73,500.00**	**406,340.00**	
3	**งานสี**								
	-สีรองพื้นกันสนิมทั่วไป 1เที่ยว + สีน้ำมันทาทับหน้า	125	ตร.ม.	80.00	10,000.00	150.00	18,750.00	28,750.00	
	(enamel) 2 เที่ยว								
	-สีอะครีลิคกึ่งเงา	120	ตร.ม.	55.00	6,600.00	150.00	18,000.00	24,600.00	
	รวมงานหมวดที่ 3				**16,600.00**		**36,750.00**	**53,350.00**	